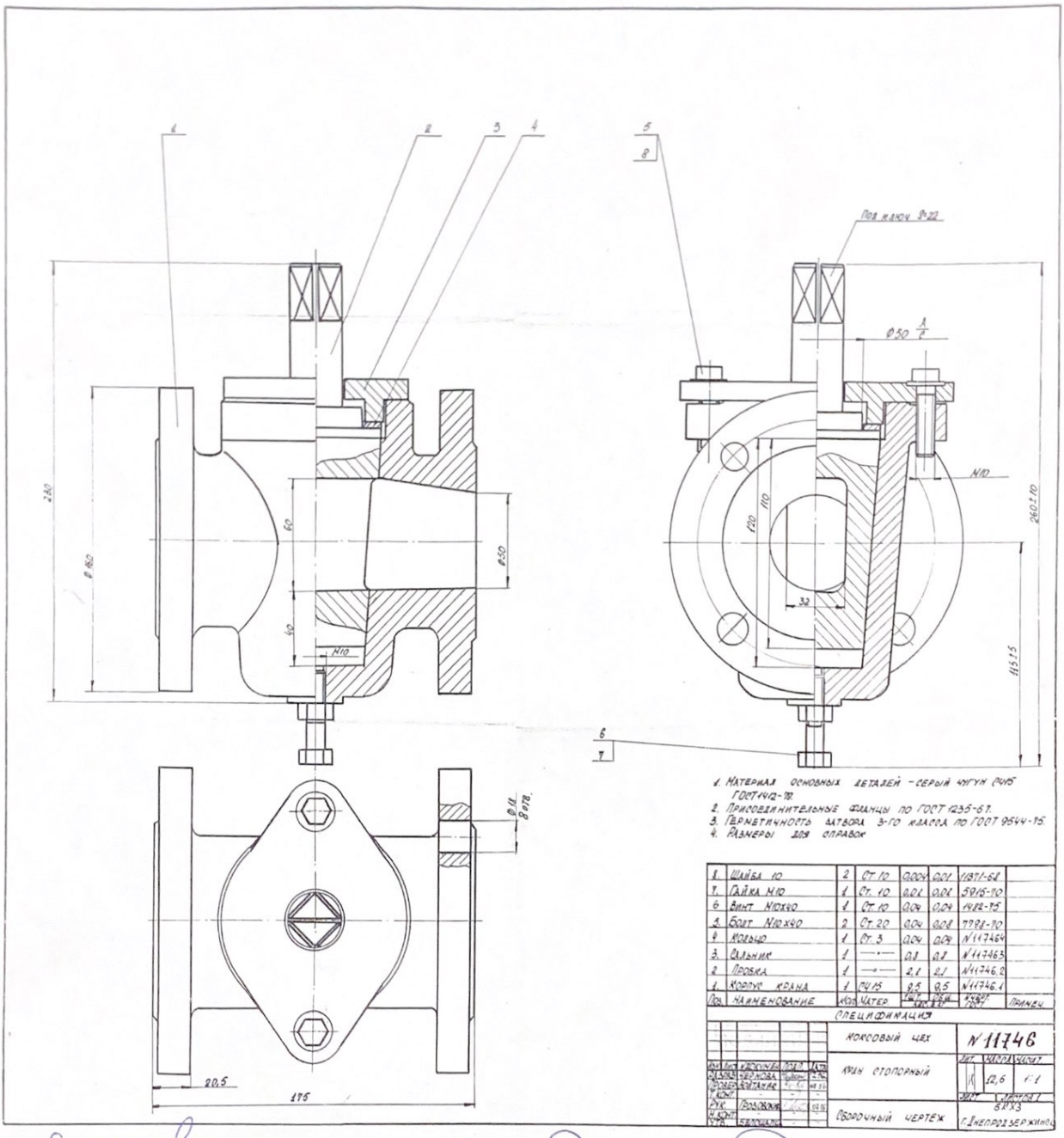

1. Материал основных деталей – серый чугун СЧ15 ГОСТ 1412-79.
2. Присоединительные фланцы по ГОСТ 1235-67.
3. Герметичность затвора 3-го класса по ГОСТ 9544-75.
4. Размеры для справок

Поз.	Наименование	Кол.	Матер.	Тип.	Общ.	Масс.	Примеч.
8	Шайба 10	2	Ст. 10	0,004	0,01	11371-68	
7	Гайка М10	1	Ст. 10	0,01	0,01	5915-70	
6	Винт М10х40	1	Ст. 10	0,04	0,04	1482-75	
5	Болт М10х40	2	Ст. 20	0,04	0,08	7798-70	
4	Кольцо	1	Ст. 3	0,04	0,04	N117464	
3	Сальник	1	—•—	0,8	0,8	N117463	
2	Пробка	1	—•—	2,1	2,1	N11746.2	
1	Корпус крана	1	СЧ15	9,5	9,5	N11746.1	

СПЕЦИФИКАЦИЯ

Изм.	Лист	№ докум.	Подп.	Дата	Коксовый цех	N 11746
Разраб.		Чернова			Кран стопорный	Лит. / Масса / Масшт.
Провер.		Бойтанов				12,6 / 1:1
Н. конт.						Лист / Листов 1
Рук.		Розовский			Сборочный чертеж	БКХЗ
Н. конт.						г. Днепродзержинск
Утв.		Бельцовский				

Согласовано:
Механик КУ
Пружинин А.Г. 26.11.2020

Согласовано:
09.04.2020
Вобцяков А.А.
м-р КХС
17.12.2020г