Формат	Зона	Поз.	Обозначение	Наименование	Кол.	Приме-чание
				Документация		
A2			37334.00.00 СБ	Сборочный чертеж		
				Сборочные единицы		
A4		1	37334.01.00	Ограждение нижних роликоопор	1	
A4		2	37260.01.00	Ограждение верхних роликоопор	1	
A4		3	37260.03.00	Кронштейн опорный	2	
A4		4	37260.04.00	Кронштейн нижний	1	
A4		5	37260.04.00-01	Кронштейн нижний	1	
				Стандартные изделия		
		6		Болт М10-6g x 35.58	2	
				ДСТУ ГОСТ 7798:2008		
		7		Болт М10-6g x 65.58	4	
				ДСТУ ГОСТ 7798:2008		
		8		Гайка М10-6Н	6	
				ДСТУ ГОСТ 5915:2008		

Перв. примен. | Справ. № | Подп. и дата | Инв. № дубл. | Взам. инв. № | Подп. и дата | Инв. № подл.

Изм.	Лист	№ докум.	Подп.	Дата	37334.00.00		
Разраб.		Курбатов		07.18	Типовое ограждение роликоопор верхней и нижней ветвей ленты конвейера	Лит.	Лист	Листов 1
Пров.		Кобыленко		07.18		ПКО ЧАО "АКХЗ"	
Н.контр.		Кобыленко		07.18			
Утв.		Градусов		07.18			

Копировал Формат A4

37334.00.00 СБ

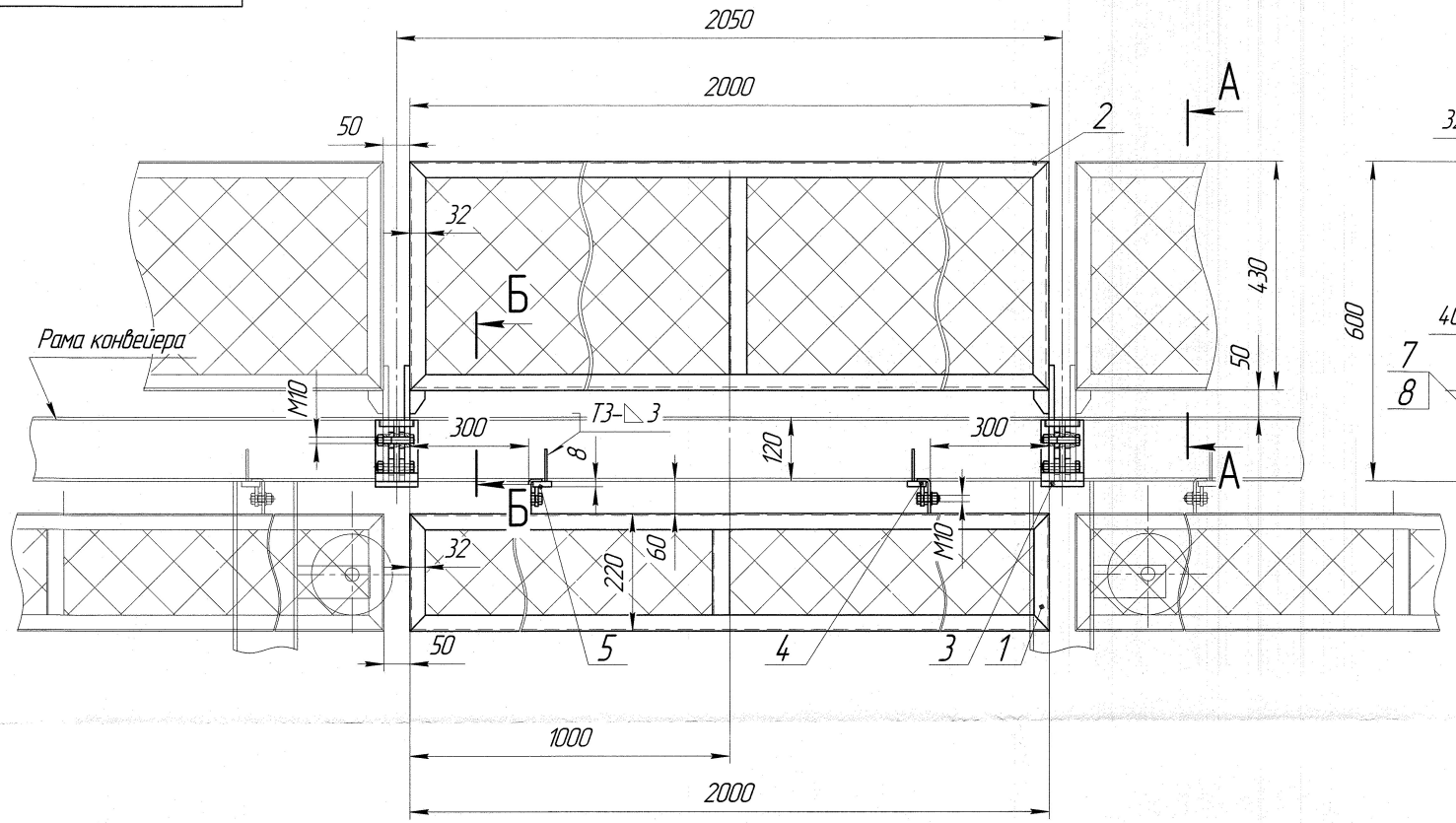

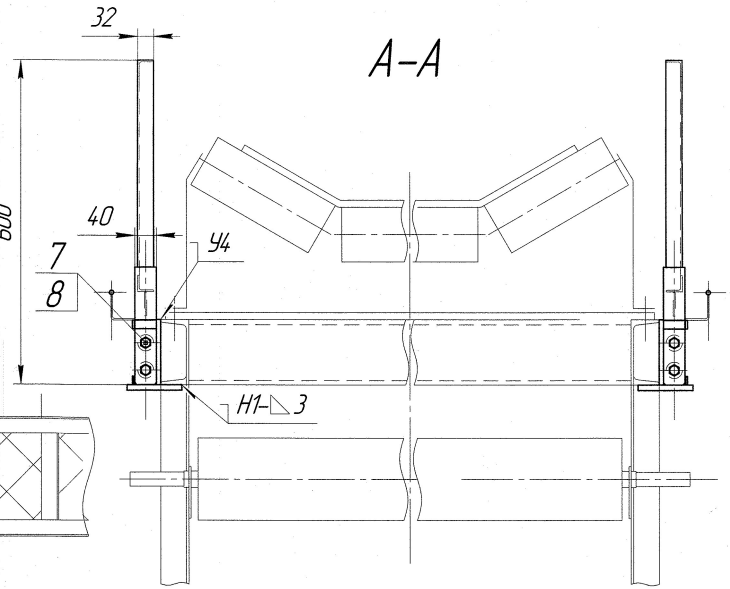

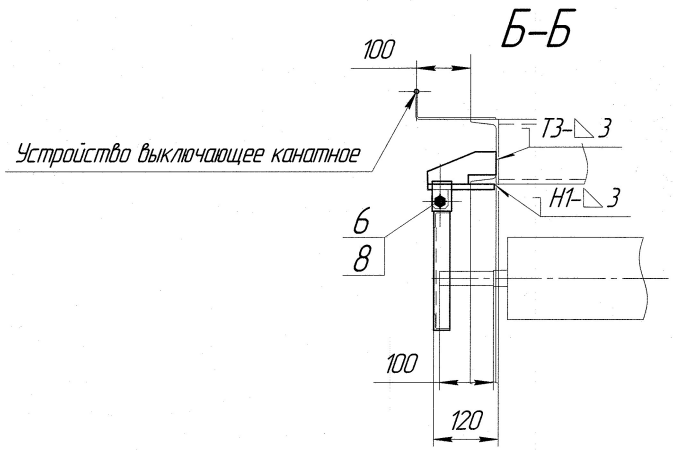

1. Размеры для справок.
2. Сварные швы по ГОСТ 5264-80, электроды Э42 ГОСТ 9467-75.
3. H14, h14, $\pm\frac{IT14}{2}$.
4. Приварные хвостовики на осях нижних роликов укоротить до 100 мм.
5. Конструкция ограждения роликоопор для конвейеров с шириной ленты 800-1600 мм.

ЧАО «АКХЗ»
К ПРОИЗВОДСТВУ
ГЛАВНЫЙ ИНЖЕНЕР
А.Д. Застерчан «15» 04 2018

Изм.	Лист	№ докум.	Подп.	Дата	37334.00.00 СБ			
Разраб.		Курбатов		07.18	Типовое ограждение роликоопор верхней и нижней ветвей ленты конвейера	Лит.	Масса	Масштаб
Пров.		Кобыленко		07.18			–	1:7
Нач.бюро		Кобыленко		07.18	Сборочный чертеж	Лист	Листов 1	
Н.контр.		Кобыленко		07.18		ПКО ЧАО "АКХЗ"		
Утв.		Градусов		07.18				

Согласовано
Нач. ЦТЛ 41
Взам. инв. №
Подп. и дата
Инв. № подл.

Копировал
Формат А2

Формат	Зона	Поз.	Обозначение	Наименование	Кол.	Примечание
				Документация		
А3			37260.01.00 СБ	Сборочный чертеж		
				Детали		
А4		1	37260.01.01	Уголок	2	
А4		2	37260.01.02	Уголок	2	
А4		3	37260.01.03	Уголок	1	
А4		4	37260.01.04	Стойка	2	
А4		5	37260.01.05	Ребро	2	
Бч		6	37260.01.06	Круг	1	0,8 кг
				Круг 5-В- ДСТУ 4738-2007/ГОСТ2590-2006 / Ст3 ДСТУ 4484:2005/ГОСТ 535-2005		
				L = 6000 мм		
				Стандартные изделия		
		7		Сетка 20-ОБ ГОСТ5336-80		0,9 м2

Перв. примен.

Справ. №

Подп. и дата

Инв. № дубл.

Взам. инв. №

Подп. и дата

Инв. № подл.

Изм.	Лист	№ докум.	Подп.	Дата	37260.01.00		
Разраб.		Курбатов		04.18	Ограждение верхних роликоопор	Лит.	Лист	Листов
Пров.		Кобыленко		04.18				1
Н.контр.		Кобыленко		04.18		ПКО ЧАО "АКХЗ"	
Утв.		Градусов		04.18			

Копировал

Формат А4

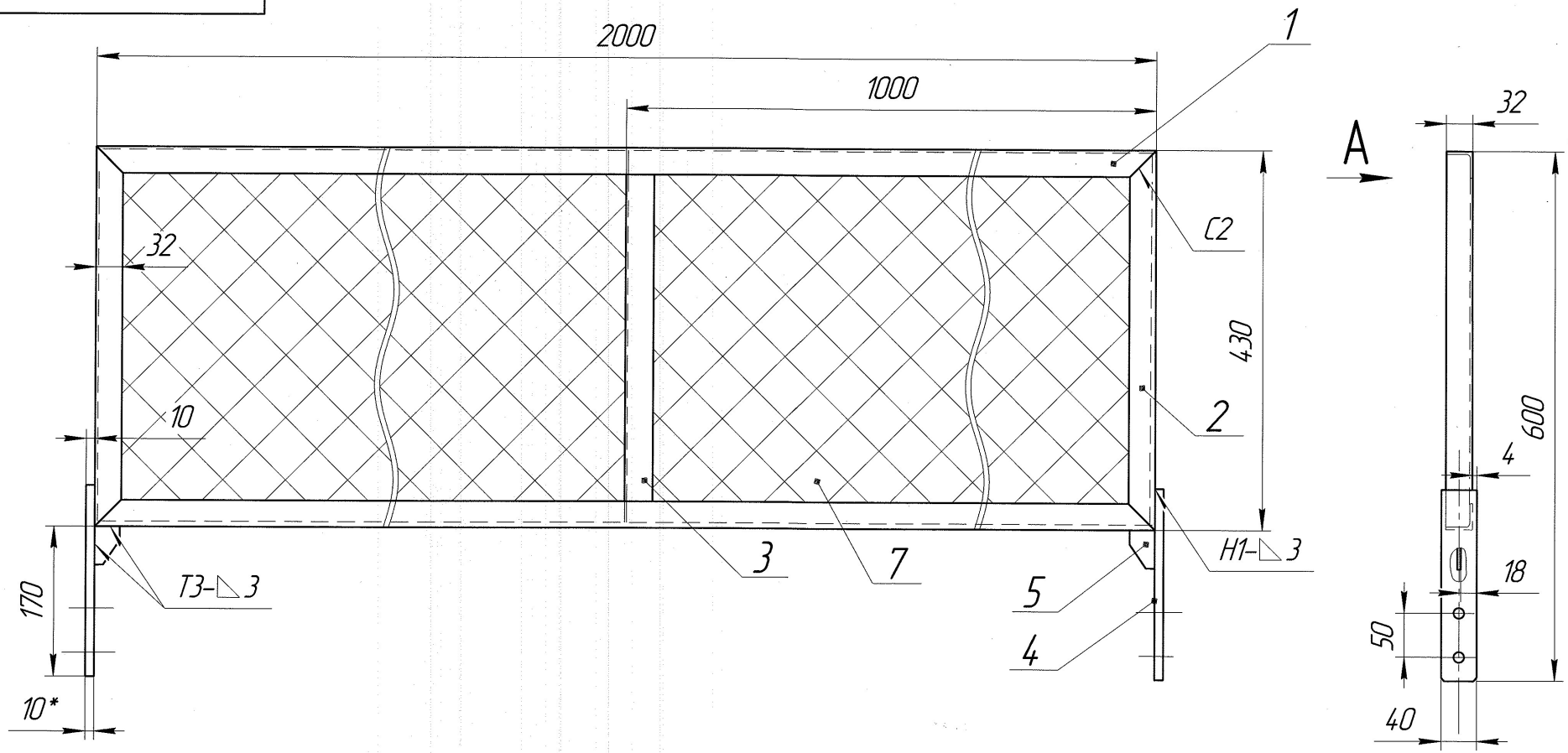

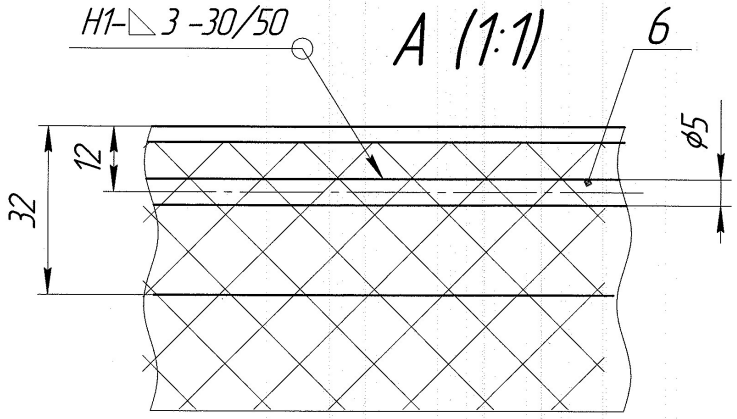

1. *Размеры для справок.
2. Сварные швы по ГОСТ 5264-80, электроды Э42 ГОСТ 9467-75.
3. H14, h14, $\pm\frac{IT14}{2}$.

Изм.	Лист	№ докум.	Подп.	Дата	37260.01.00 СБ		
Разраб.		Курбатов		04.18	Ограждение верхних роликоопор Сборочный чертеж	Лит.	Масса: 11,5 / Масштаб: 1:5
Пров.		Кобыленко		04.18		Лист	Листов 1
Нач.бюро		Кобыленко		04.18			
Н.контр.		Кобыленко		04.18	ПКО ЧАО "АКХЗ"		
Утв.		Градусов		04.18			

Инв. № подл. | Подп. и дата | Взам. инв. №

Копировал | Формат А3

37260.01.01

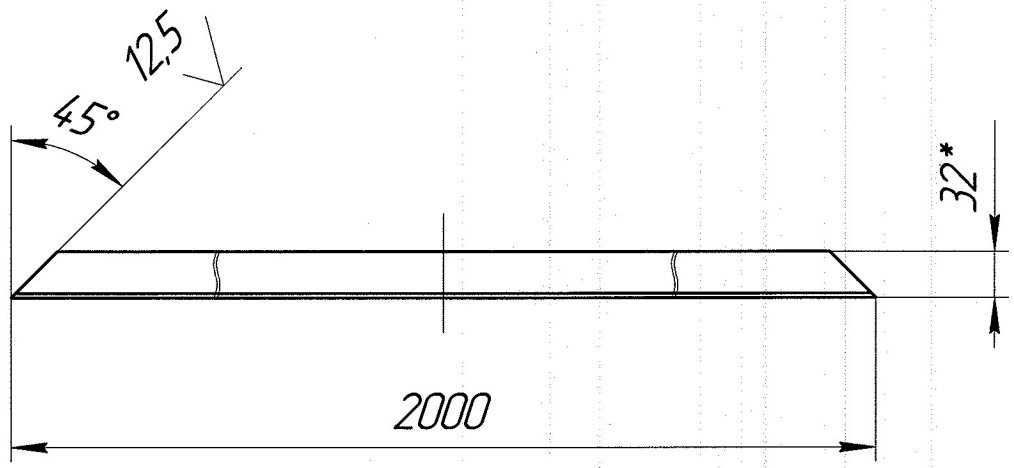

1. * Размер для справок.
2. $h14, \pm\frac{IT14}{2}$.

Изм.	Лист	№ докум.	Подп.	Дата
Разраб.		Курбатов		04.18
Пров.		Кобыленко		04.18
Нач.бюро				04.18
Н.контр.		Кобыленко		04.18
Утв.		Градусов		04.18

37260.01.01

Уголок

Лит.	Масса	Масштаб
	2,8	1:5
Лист	Листов 1	

Уголок В-32х32х3 ДСТУ 2251-93 (ГОСТ8509-93) / Ст.3 ДСТУ 4484:2005/ГОСТ 535-2005

ПКО ЧАО "АКХЗ"

Копировал

Формат А4

Взам. инв. №

Подп. и дата

Инв. № подл.

37260.01.02

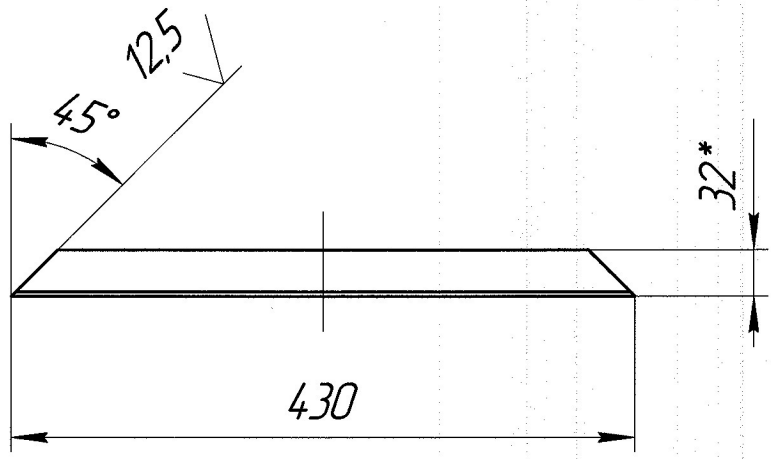

1. * Размер для справок.
2. $h14, \pm\frac{IT14}{2}$.

					37260.01.02		
Изм.	Лист	№ докум.	Подп.	Дата	Уголок	Лит.	Масса	Масштаб
Разраб.		Курбатов		04.18			0,62	1:5
Пров.		Кобыленко		04.18				
Нач.бюро				04.18		Лист	Листов 1
Н.контр.		Кобыленко		04.18	Уголок В-32х32х3 ДСТУ 2251-93 (ГОСТ8509-93) / Ст.3 ДСТУ 4484:2005/ГОСТ 535-2005	ПКО ЧАО "АКХЗ"	
Утв.		Градусов		04.18			

Взам. инв. №

Подп. и дата

Инв. № подл.

Копировал

Формат А4

37260.01.03

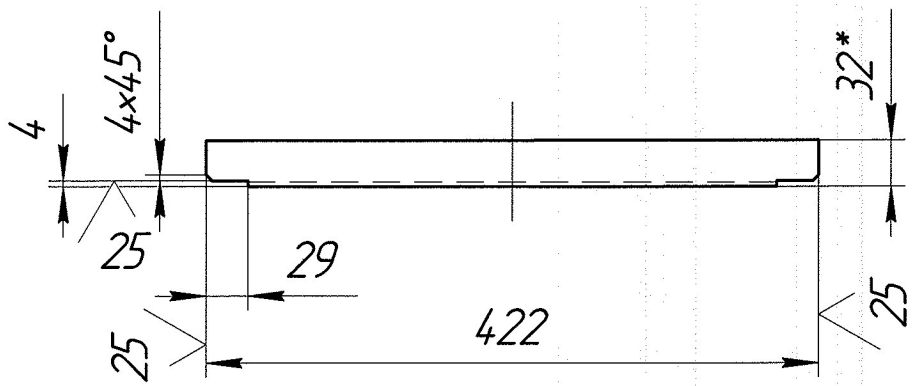

1. * Размер для справок.
2. $h14, \pm\frac{IT14}{2}$.

Изм.	Лист	№ докум.	Подп.	Дата	37260.01.03			
Разраб.		Курбатов		04.18	Уголок	Лит.	Масса	Масштаб
Пров.		Кобыленко		04.18			0,59	1:5
Нач.бюро				04.18		Лист	Листов 1	
Н.контр.		Кобыленко		04.18	Уголок В-32х32х3 ДСТУ 2251-93 (ГОСТ8509-93) / Ст.3 ДСТУ 4484:2005/ГОСТ 535-2005	ПКО ЧАО "АКХЗ"		
Утв.		Градусов		04.18				

Взам. инв. № | Подп. и дата | Инв. № подл.

Копировал | Формат А4

37260.01.04

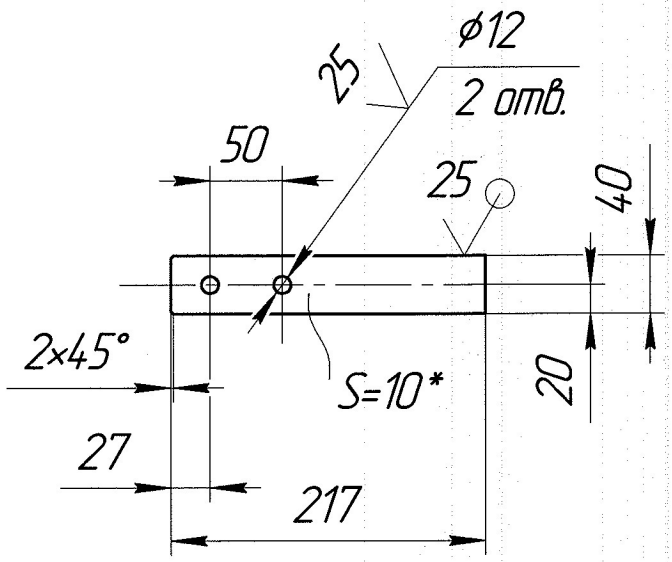

1. * Размер для справок.
2. $h14, \pm\frac{IT14}{2}$.

					37260.01.04		
Изм.	Лист	№ докум.	Подп.	Дата	Стойка	Лит.	Масса: 0,65 / Масштаб: 1:5
Разраб.		Курбатов		04.18			
Пров.		Кобыленко		04.18		Лист	Листов 1
Нач.бюро				04.18			
Н.контр.		Кобыленко		04.18	Лист Б-ПН-10 ДСТУ 8540:2015 / Ст3 ГОСТ 14637-89	ПКО ЧАО "АКХЗ"	
Утв.		Градусов		04.18			

Взам. инв. № | Подп. и дата | Инв. № подл.

Копировал | Формат А4

37260.01.05

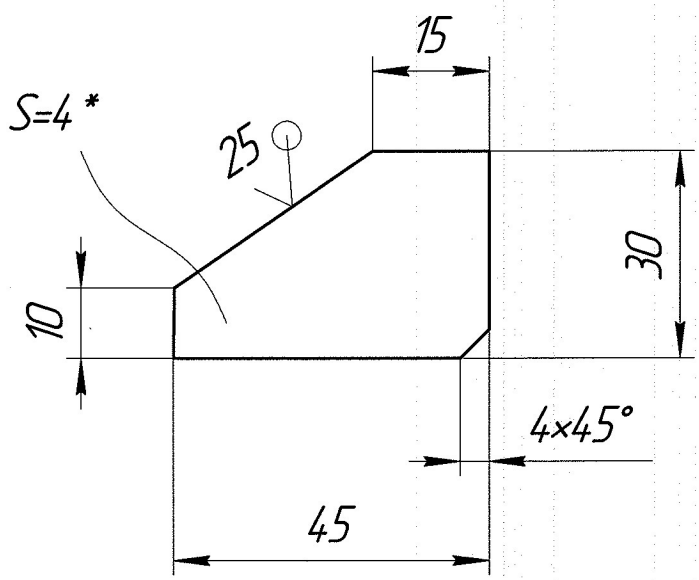

1. * Размер для справок.
2. $h14, \pm\frac{IT14}{2}$.

Изм.	Лист	№ докум.	Подп.	Дата	37260.01.05		
Разраб.		Курбатов		04.18	Ребро	Лит.	Масса	Масштаб
Пров.		Кобыленко		04.18			0,032	1:5
Нач.бюро				04.18		Лист	Листов 1
Н.контр.		Кобыленко		04.18	Лист Б-ПН-4 ДСТУ 8540:2015 / Ст3 ГОСТ 14637-89	ПКО ЧАО "АКХЗ"	
Утв.		Градусов		04.18			

Взам. инв. №

Подп. и дата

Инв. № подл.

Копировал

Формат А4

Формат	Зона	Поз.	Обозначение	Наименование	Кол.	Примечание
				Документация		
А3			37260.03.00 СБ	Сборочный чертеж		
				Детали		
А4		1	37260.03.01	Стойка	1	
А4		2	37260.03.02	Ограничитель	1	
А4		3	37260.03.03	Кольцо	4	
Б4		4	37260.03.04	Пластина	1	0,6 кг
				Лист Б-ПН-8 ДСТУ 8540:2015 / Ст3 ГОСТ 14637-89		
				120х80 мм		
Б4		5	37260.03.05	Пластина	1	0,5 кг
				Лист Б-ПН-8 ДСТУ 8540:2015 / Ст3 ГОСТ 14637-89		
				100х80 мм		
Б4		6	37260.03.06	Пластина	1	0,03 кг
				Лист Б-ПН-3 ДСТУ 8540:2015 / Ст3 ГОСТ 14637-89		
				16х80 мм		

Перв. примен.

Справ. №

Подп. и дата

Инв. № дубл.

Взам. инв. №

Подп. и дата

Инв. № подл.

Изм.	Лист	№ докум.	Подп.	Дата	37260.03.00		
Разраб.		Курбатов		04.18	Кронштейн опорный	Лит.	Лист	Листов
Пров.		Кобыленко		04.18				1
Н.контр.		Кобыленко		04.18		ПКО ЧАО "АКХЗ"		
Утв.		Градусов		04.18				

Копировал

Формат А4

37260.03.00 СБ

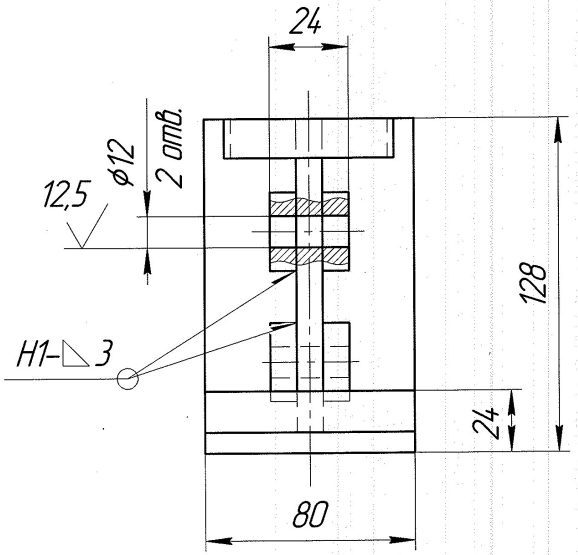

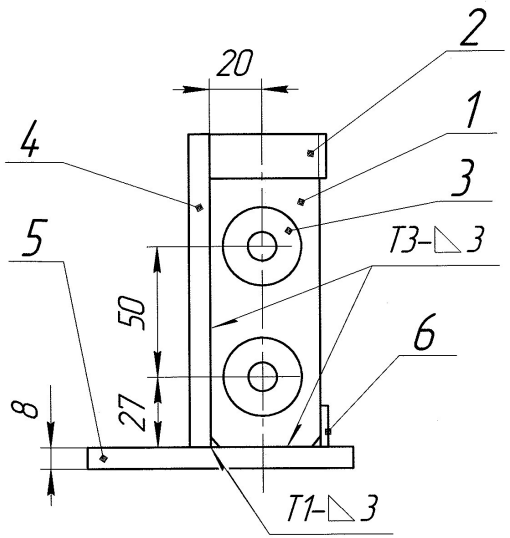

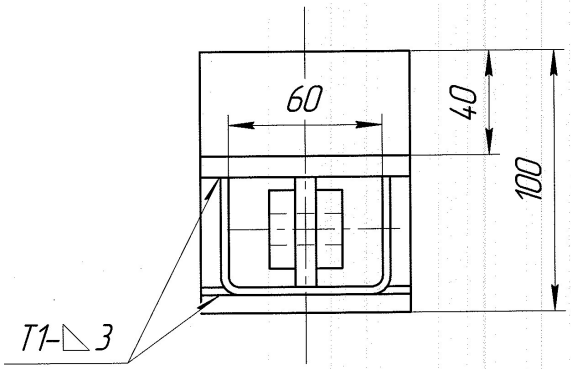

1. Размеры для справок.
2. Сварные швы по ГОСТ 5264-80, электроды Э42 ГОСТ 9467-75.
3. H14, h14, $\pm\frac{IT14}{2}$.

					37260.03.00 СБ		
Изм.	Лист	№ докум.	Подп.	Дата	Кронштейн опорный Сборочный чертеж	Лит.	Масса	Масштаб
Разраб.		Курбатов		04.18			1,8	1:2
Пров.		Кобыленко		04.18		Лист	Листов 1	
Нач.бюро		Кобыленко		04.18				
Н.контр.		Кобыленко		04.18		ПКО ЧАО "АКХЗ"		
Утв.		Градусов		04.18				

Инв. № подл. | Подп. и дата | Взам. инв. №

Копировал

Формат А3

37260.03.01

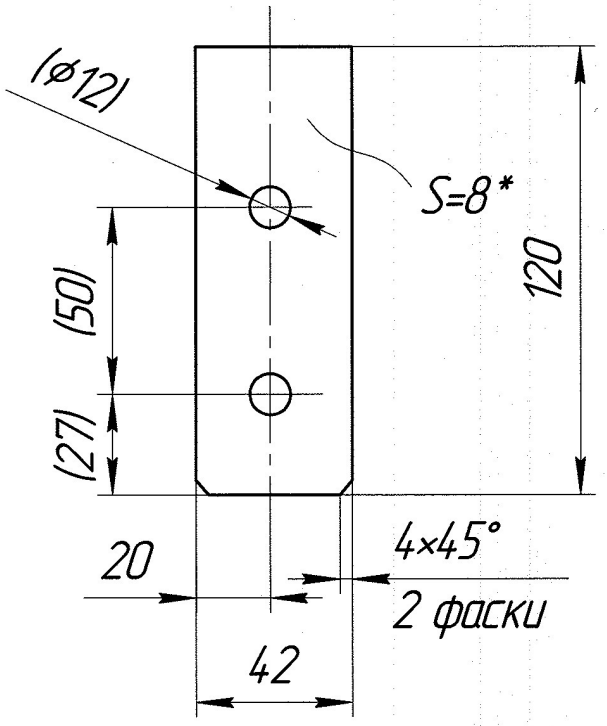

1. * Размер для справок.
2. Размеры в скобках после сборки.
3. $h14, \pm\frac{IT14}{2}$.

					37260.03.01		
Изм.	Лист	№ докум.	Подп.	Дата	Стойка	Лит.	Масса: 0,35 / Масштаб: 1:5
Разраб.		Курбатов		04.18			
Пров.		Кобыленко		04.18			
Нач.бюро				04.18		Лист	Листов 1
Н.контр.		Кобыленко		04.18	Лист Б-ПН-8 ДСТУ 8540:2015 / Ст3 ГОСТ 14637-89	ПКО ЧАО "АКХЗ"	
Утв.		Градусов		04.18			

Взам. инв. № | Подп. и дата | Инв. № подл.

Копировал | Формат А4

37260.03.02

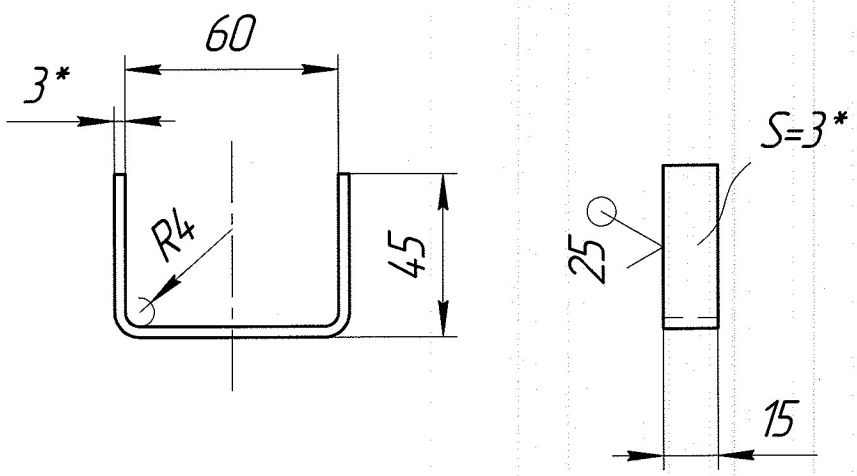

Длина развертки L = 145 мм

1. * Размер для справок.
2. $h14, \pm\frac{IT14}{2}$.

					37260.03.02		
Изм.	Лист	№ докум.	Подп.	Дата	Ограничитель	Лит.	Масса / Масштаб
Разраб.		Курбатов		04.18			0,051 / 1:5
Пров.		Кобыленко		04.18		Лист	Листов 1
Нач.бюро				04.18			
Н.контр.		Кобыленко		04.18	Лист Б-ПН-3 ДСТУ 8540:2015 / Ст3 ГОСТ 14637-89	ПКО ЧАО "АКХЗ"	
Утв.		Градусов		04.18			

Взам. инв. № | Подп. и дата | Инв. № подл.

Копировал | Формат А4

37260.03.03

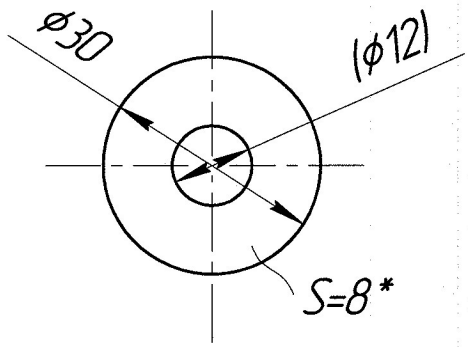

1. * Размер для справок.
2. Размеры в скобках после сборки.
3. $H14, h14, \pm\frac{IT14}{2}$.

Изм.	Лист	№ докум.	Подп.	Дата	37260.03.03		
Разраб.		Курбатов		04.18	Кольцо	Лит.	Масса: 0,038 / Масштаб: 1:1
Пров.		Кобыленко		04.18		Лист	Листов 1
Нач.бюро				04.18			
Н.контр.		Кобыленко		04.18	Лист Б-ПН-8 ДСТУ 8540:2015 / Ст3 ГОСТ 14637-89	ПКО ЧАО "АКХЗ"	
Утв.		Градусов		04.18			

Взам. инв. № | Подп. и дата | Инв. № подл.

Копировал | Формат А4

Формат	Зона	Поз.	Обозначение	Наименование	Кол.	Примечание
				Документация		
А3			37260.04.00 СБ	Сборочный чертеж		
				Детали		
А4		1	37260.04.01	Стойка	1	
А4		2	37260.04.02	Ребро	1	
А4		3	37260.04.03	Кольцо	1	
Б4		4	37260.04.04	Пластина	1	0,27 кг
				Лист Б-ПН-8 ДСТУ 8540:2015 / Ст3 ГОСТ 14637-89		
				123х35 мм		

Перв. примен. | Справ. № | Подп. и дата | Инв. № дубл. | Взам. инв. № | Подп. и дата | Инв. № подл.

Изм.	Лист	№ докум.	Подп.	Дата	37260.04.00		
Разраб.		Курбатов		04.18	Кронштейн нижний	Лит.	Лист	Листов
Пров.		Кобыленко		04.18				1
Н.контр.		Кобыленко		04.18		ПКО ЧАО "АКХЗ"		
Утв.		Градусов		04.18				

Копировал Формат А4

Рис. 1 – 37260.04.00

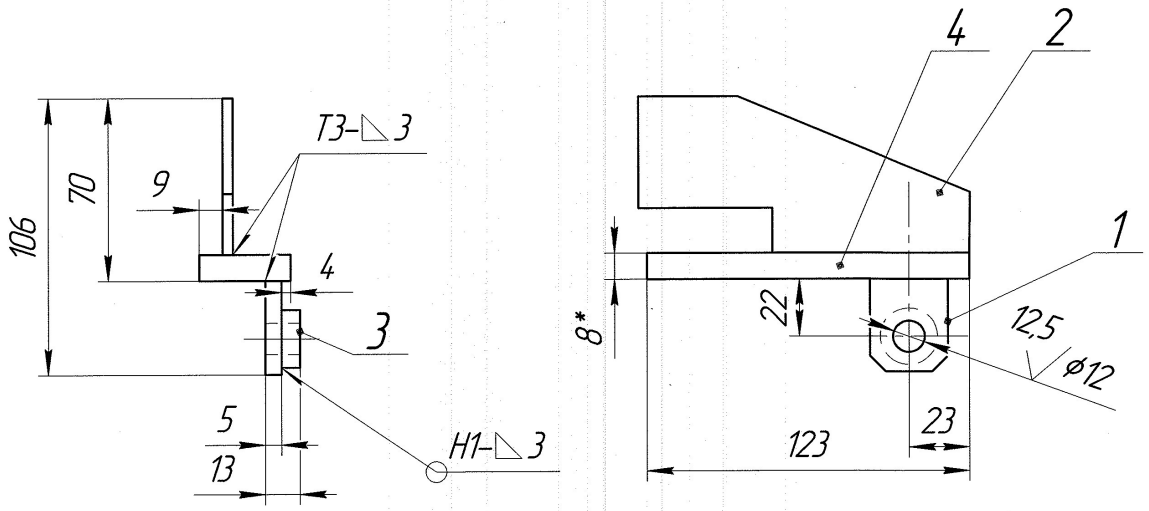

Рис. 2 – 37260.04.00-01 – зеркальное отражение

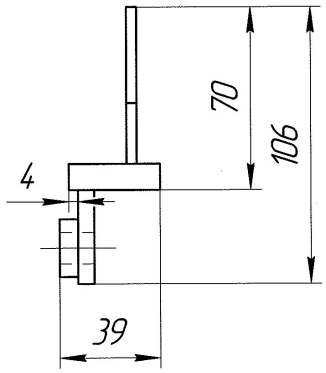

1. Размеры для справок.
2. Сварные швы по ГОСТ 5264-80, электроды Э42 ГОСТ 9467-75.
3. H14, h14, $\pm\frac{IT14}{2}$.

Изм.	Лист	№ докум.	Подп.	Дата	37260.04.00 СБ		
Разраб.		Курбатов		04.18	Кронштейн нижний Сборочный чертеж	Лит.	Масса: 0,45 / Масштаб: 1:2
Пров.		Кобыленко		04.18		Лист	Листов 1
Нач.бюро		Кобыленко		04.18			
Н.контр.		Кобыленко		04.18		ПКО ЧАО "АКХЗ"	
Утв.		Градусов		04.18			

Копировал

Формат А3

Взам. инв. № | Подп. и дата | Инв. № подл.

37260.04.01

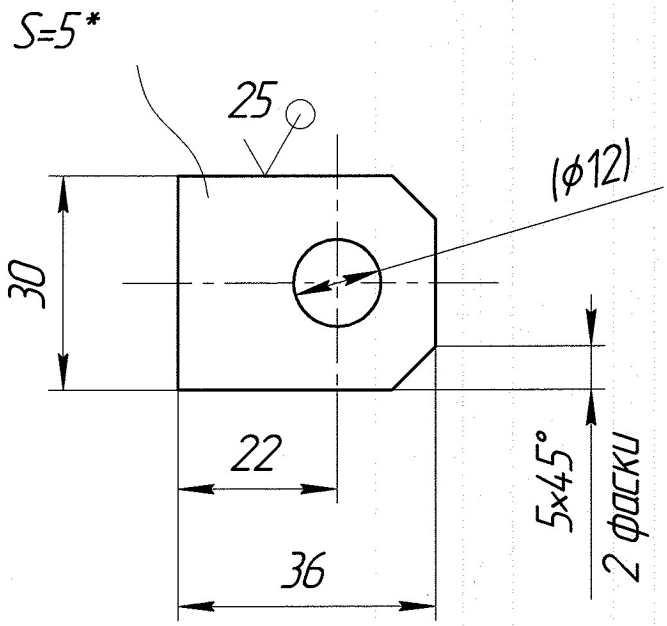

1. * Размер для справок.
2. $h14, \pm\frac{IT14}{2}$.

					37260.04.01		
Изм.	Лист	№ докум.	Подп.	Дата	Стойка	Лит.	Масса: 0,035 / Масштаб: 1:1
Разраб.		Курбатов		04.18		Лист	Листов 1
Пров.		Кобыленко		04.18			
Нач.бюро				04.18			
Н.контр.		Кобыленко		04.18	Лист Б-ПН-5 ДСТУ 8540:2015 / Ст3 ГОСТ 14637-89	ПКО ЧАО "АКХЗ"	
Утв.		Градусов		04.18			

Взам. инв. № | Подп. и дата | Инв. № подл.

Копировал | Формат А4

37260.04.02

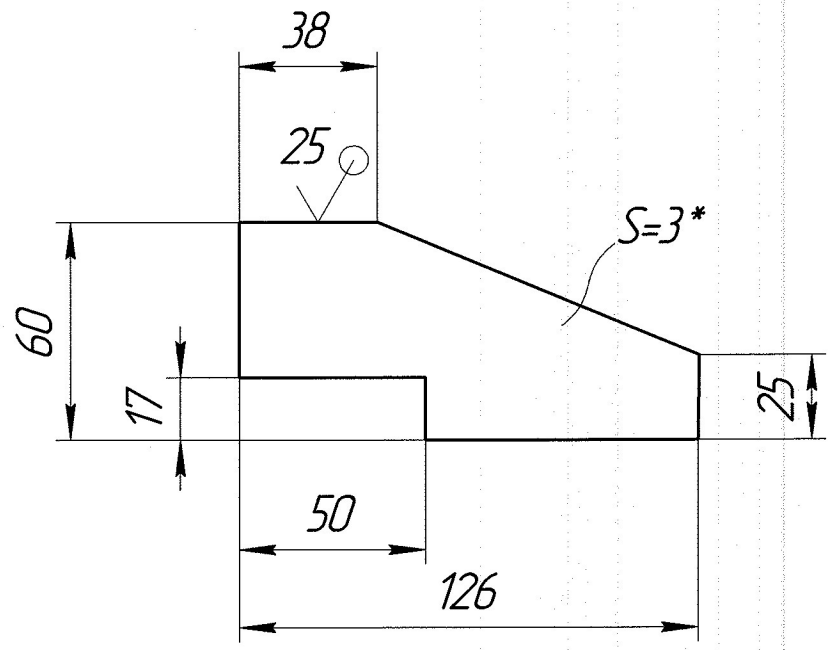

1. * Размер для справок.
2. $h14, \pm\frac{IT14}{2}$.

					37260.04.02		
Изм.	Лист	№ докум.	Подп.	Дата	Ребро	Лит.	Масса	Масштаб
Разраб.		Курбатов		04.18			0,12	1:1
Пров.		Кобыленко		04.18		Лист	Листов 1
Нач.бюро				04.18			
Н.контр.		Кобыленко		04.18	Лист Б-ПН-3 ДСТУ 8540:2015 / Ст3 ГОСТ 14637-89	ПКО ЧАО "АКХЗ"	
Утв.		Градусов		04.18			

Взам. инв. № | Подп. и дата | Инв. № подл.

Копировал | Формат А4

37260.04.03

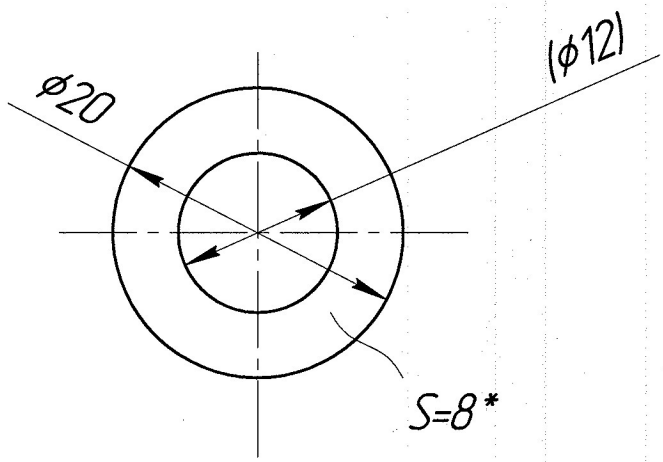

1. * Размер для справок.
2. Размеры в скобках после сборки.
3. $H14, h14, \pm\frac{IT14}{2}$.

					37260.04.03		
Изм.	Лист	№ докум.	Подп.	Дата	Кольцо	Лит.	Масса: 0,014 / Масштаб: 2:1
Разраб.		Курбатов		04.18		Лист	Листов 1
Пров.		Кобыленко		04.18			
Нач.бюро				04.18			
Н.контр.		Кобыленко		04.18	Лист Б-ПН-8 ДСТУ 8540:2015 / Ст3 ГОСТ 14637-89	ПКО ЧАО "АКХЗ"	
Утв.		Градусов		04.18			

Взам. инв. № | Подп. и дата | Инв. № подл.

Копировал | Формат А4

Формат	Зона	Поз.	Обозначение	Наименование	Кол.	Примечание
				Документация		
А3			37334.01.00 СБ	Сборочный чертеж		
				Детали		
А4		1	37334.01.01	Уголок	2	
А4		2	37260.02.02	Уголок	2	
А4		3	37260.02.03	Уголок	1	
А4		4	37260.02.04	Стойка	2	
Бч		5	37334.01.05	Круг	1	0,7 кг
				Круг $\frac{\text{5-В- ДСТУ 4738-2007/ГОСТ2590-2006}}{\text{Ст3 ДСТУ 4484:2005/ГОСТ 535-2005}}$		
				L = 4500 мм		
				Стандартные изделия		
		6		Сетка 20-ОБ ГОСТ5336-80		0,45 м2

Перв. примен.

Справ. №

Подп. и дата

Инв. № дубл.

Взам. инв. №

Подп. и дата

Инв. № подл.

Изм.	Лист	№ докум.	Подп.	Дата	37334.01.00		
Разраб.		Курбатов		07.18	Ограждение нижних роликоопор	Лит.	Лист	Листов
Пров.		Кобыленко		07.18				1
Н.контр.		Кобыленко		07.18		ПКО ЧАО "АКХЗ"	
Утв.		Градусов		07.18			

Копировал

Формат А4

37334.0100 СБ

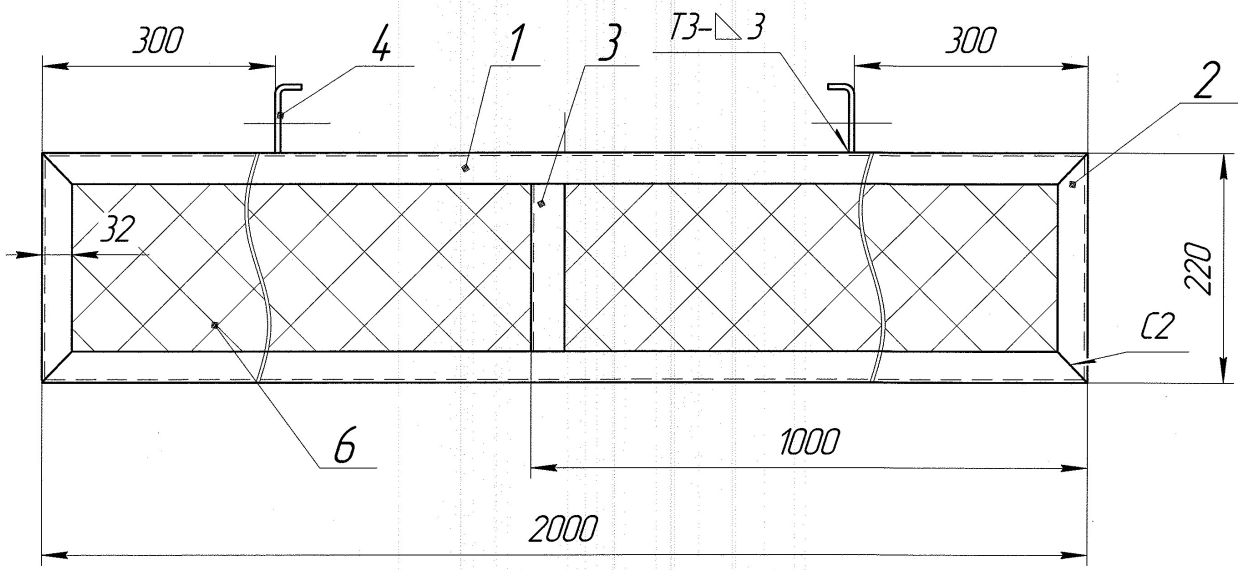

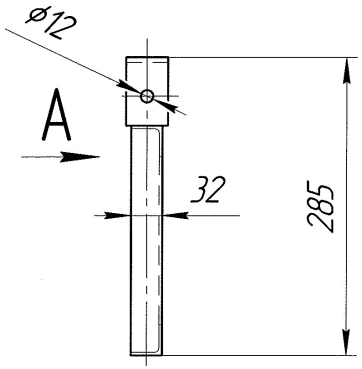

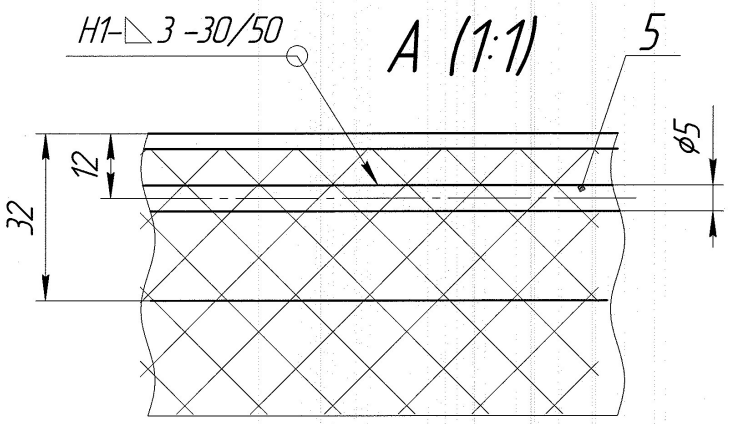

1. Размеры для справок.
2. Сварные швы по ГОСТ 5264-80, электроды Э42 ГОСТ 9467-75.
3. $H14,\ h14,\ \pm\frac{IT14}{2}$.

Изм.	Лист	№ докум.	Подп.	Дата	37334.01.00 СБ			
Разраб.		Курбатов		07.18	Ограждение нижних роликоопор Сборочный чертеж	Лит.	Масса	Масштаб
Пров.		Кобыленко		07.18			8,0	1:5
Нач.бюро		Кобыленко		07.18		Лист	Листов 1	
Н.контр.		Кобыленко		07.18	ПКО ЧАО "АКХЗ"			
Утв.		Градусов		07.18				

Взам. инв. №

Подп. и дата

Инв. № подл.

Копировал

Формат А3

37334.01.01

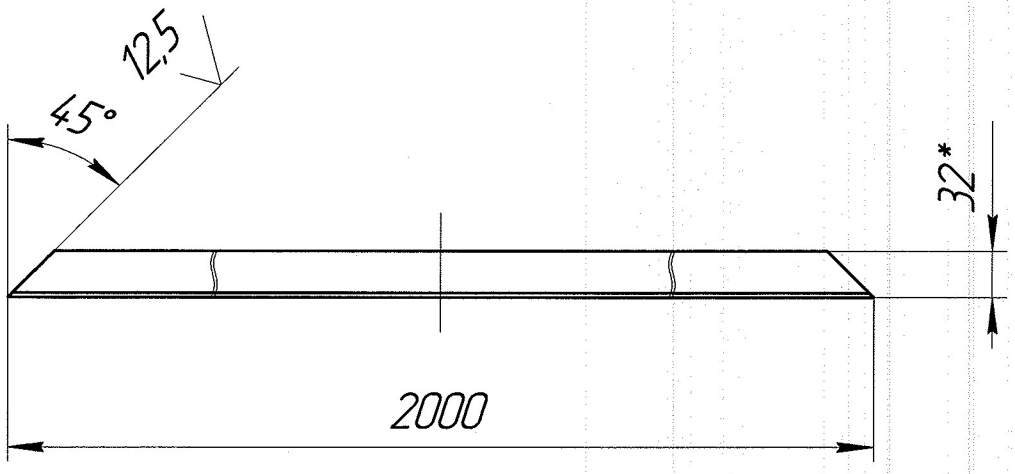

1. * Размер для справок.
2. $h14, \pm\frac{IT14}{2}$.

					37334.01.01		
Изм.	Лист	№ докум.	Подп.	Дата	Уголок	Лит.	Масса	Масштаб
Разраб.		Курбатов		07.18			2,9	1:5
Пров.		Кобыленко		07.18				
Нач.бюро				07.18		Лист	Листов 1
Н.контр.		Кобыленко		07.18	Уголок В-32х32х3 ДСТУ 2251-93 (ГОСТ8509-93) / Ст.3 ДСТУ 4484:2005/ГОСТ 535-2005	ПКО ЧАО "АКХЗ"	
Утв.		Градусов		07.18			

Взам. инв. №

Подп. и дата

Инв. № подл.

Копировал

Формат А4

37260.02.02

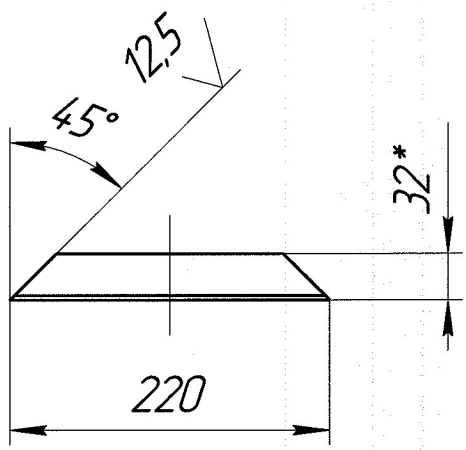

1. * Размер для справок.
2. $h14, \pm\frac{IT14}{2}$.

					37260.02.02		
Изм.	Лист	№ докум.	Подп.	Дата	Уголок	Лит.	Масса	Масштаб
Разраб.		Курбатов		04.18			0,3	1:5
Пров.		Кобыленко		04.18				
Нач.бюро				04.18		Лист	Листов 1
Н.контр.		Кобыленко		04.18	Уголок В-32х32х3 ДСТУ 2251-93 (ГОСТ8509-93) / Ст.3 ДСТУ 4484:2005/ГОСТ 535-2005	ПКО ЧАО "АКХЗ"	
Утв.		Градусов		04.18			

Взам. инв. № | Подп. и дата | Инв. № подл.

Копировал | Формат А4

37260.02.03

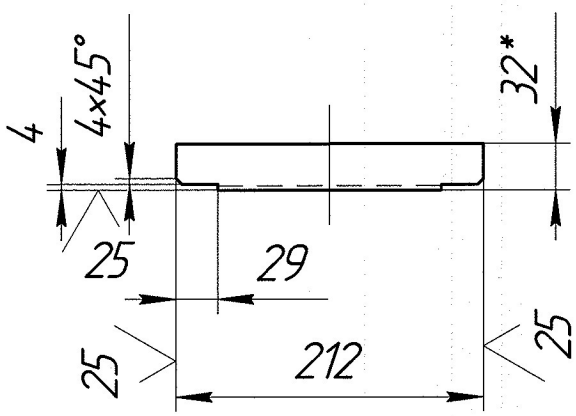

1. * Размер для справок.
2. $h14, \pm\frac{IT14}{2}$.

Изм.	Лист	№ докум.	Подп.	Дата
Разраб.		Курбатов		04.18
Пров.		Кобыленко		04.18
Нач.бюро				04.18
Н.контр.		Кобыленко		04.18
Утв.		Градусов		04.18

37260.02.03

Уголок

Лит.	Масса	Масштаб
	0,6	1:5
Лист	Листов 1	

Уголок В-32х32х3 ДСТУ 2251-93 (ГОСТ8509-93) / Ст.3 ДСТУ 4484:2005/ГОСТ 535-2005

ПКО ЧАО "АКХЗ"

Копировал

Формат А4

Взам. инв. № | Подп. и дата | Инв. № подл.

37260.02.04

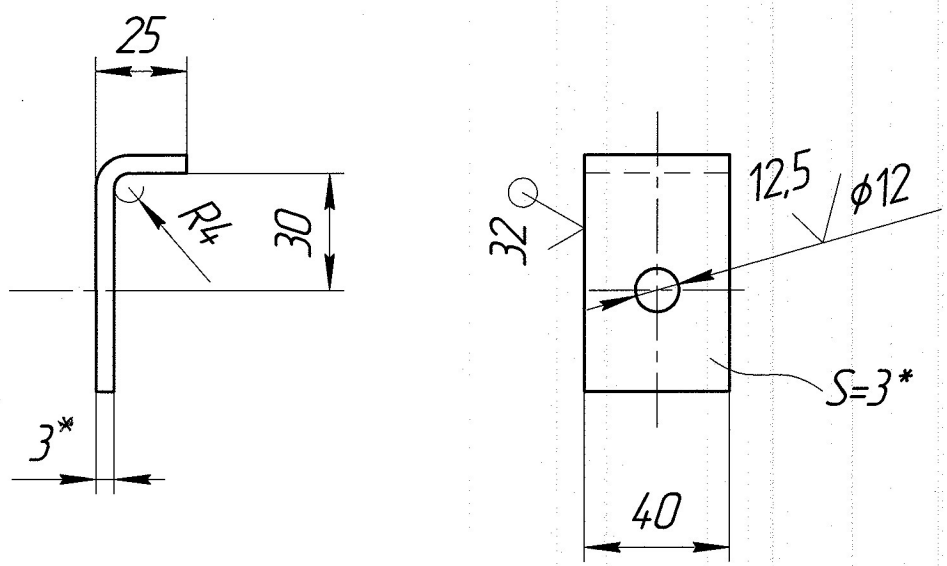

Длина развертки L = 83 мм

1. * Размер для справок.
2. H14, h14, $\pm\frac{IT14}{2}$.

					37260.02.04		
Изм.	Лист	№ докум.	Подп.	Дата	Стойка	Лит.	Масса	Масштаб
Разраб.		Курбатов		04.18			0,075	1:5
Пров.		Кобыленко		04.18				
Нач.бюро				04.18		Лист	Листов 1
Н.контр.		Кобыленко		04.18	Лист Б-ПН-3 ДСТУ 8540:2015 / Ст3 ГОСТ 14637-89	ПКО ЧАО "АКХЗ"	
Утв.		Градусов		04.18			

Подп. и дата

Инв. № подл.

Взам. инв. №

Копировал

Формат А4